IDEIA HOME DESIGN

DECORE A SUA CASA

www.ideiahomedesign.pt

CADEIRA EXECUTIVA MAX

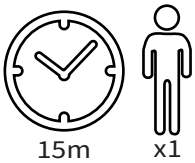

Aviso para montagem e utilização:

- Coloque todas as peças numa superficie suave, como uma carpete, para evitar que alguma peça fique riscada;
- Preparar as peças que compõem o artigo;
- Reagrupar e contar as ferragens;
- Preparar as ferramentas necessárias;
- Preparar o local de montagem;
- Antes de iniciar, leia as instruções atentamente e siga-as passo a passo;
- Nunca forçar a montagem das várias partes do artigo;
- Não aperte todos os parafusos até que o artigo esteja completamente montado.
- Não colocar perto de fontes de calor;
- Não utilizar panos ou produtos de limpeza que possam riscar a superfície do móvel;
- Móvel apto para uso doméstico, para colocação no interior.

Garantia:

- 3 anos a partir da data da compra para clientes particulares;
- Esta garantia não cobre defeitos causados pela montagem incorreta ou mau trato/uso indevido;
- Para efeitos de troca ou devolução os artigos não podem ser montados e têm de estar devidamente embalados nas caixas originais com todas as peças e acessórios.

Apoio a cliente:

Se tiver alguma dificuldade na montagem ou caso o artigo tenha algum defeito de fabrico, deverá contactar-nos pelos seguintes meios, indicando o seu n.º de encomenda:

ola@ideiahomedesign.pt

Tel.: 213 579 642 / Telm.: 934 330 397

Horário 2.ª a 6.ª Feira (Dias úteis)**:** 9h – 13h / 14h – 18h

C2D

INSTRUÇÕES DE MONTAGEM

1.

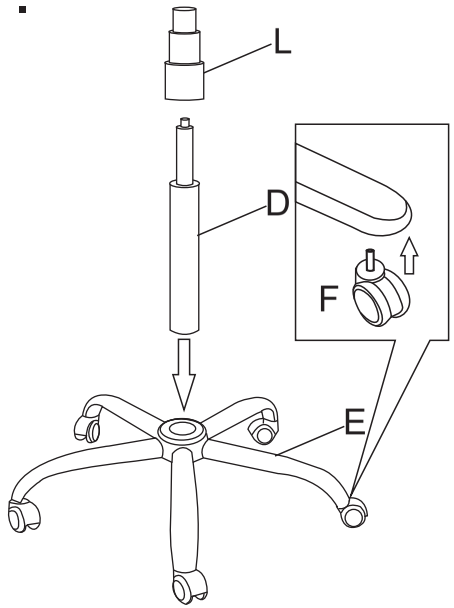

2.

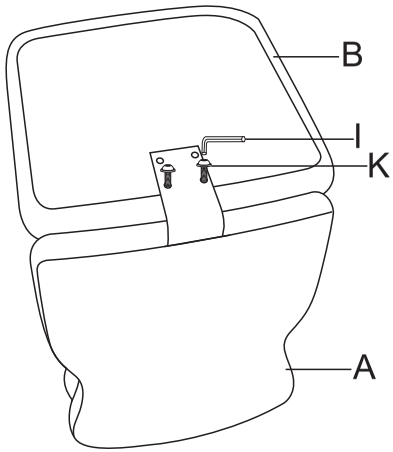

3.

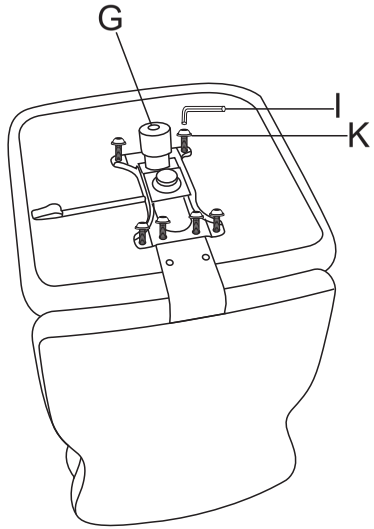

4.

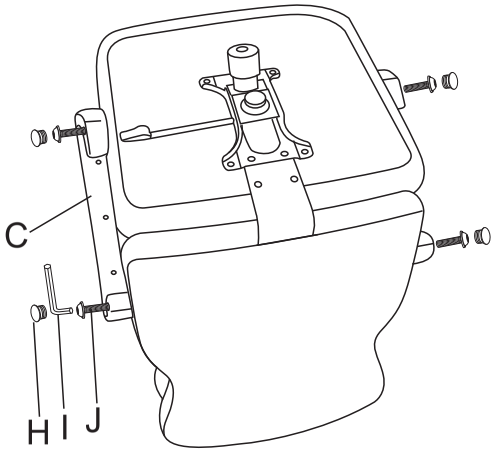

5.

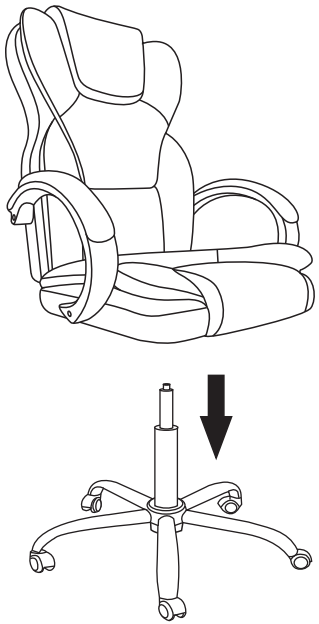

6.

Ax1 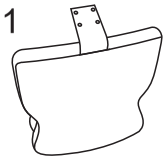	Bx1 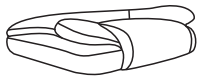	Cx2 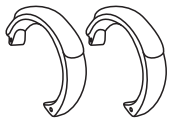
Dx1	Ex1 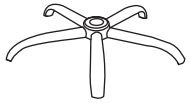	Fx5
Gx1 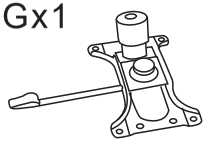	Hx4	Ix1
Jx4 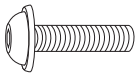 M8x40mm	Kx8 M6x20mm	Lx1