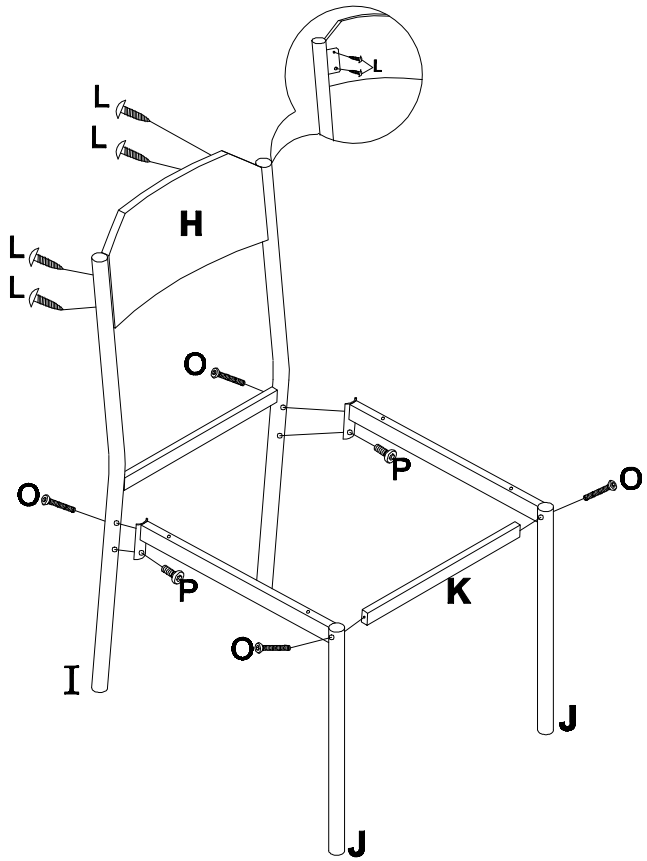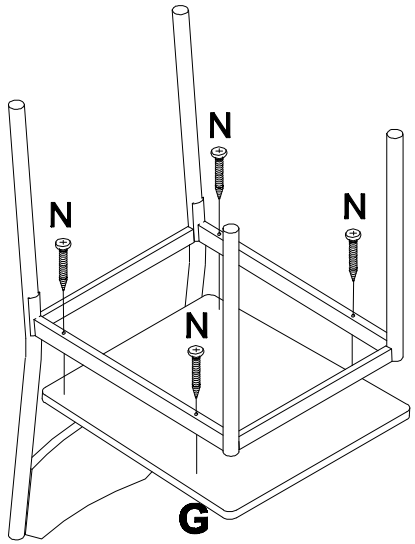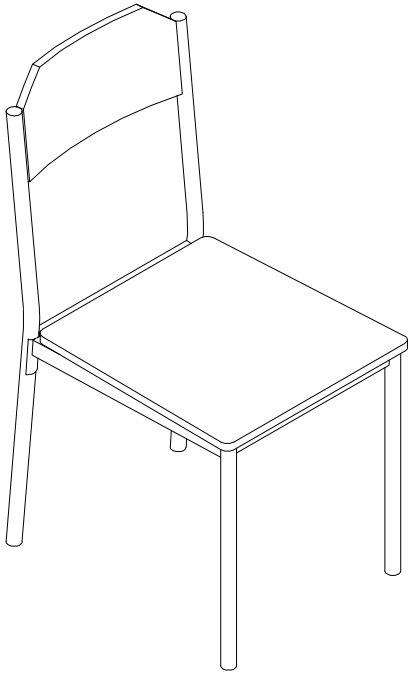NÃO APERTE FIRMEMENTE OS PARAFUSOS ATÉ TER CONCLUIDO A MONTAGEM