NÃO APERTE FIRMEMENTE OS PARAFUSOS ATÉ TER CONCLUIDO A MONTAGEM

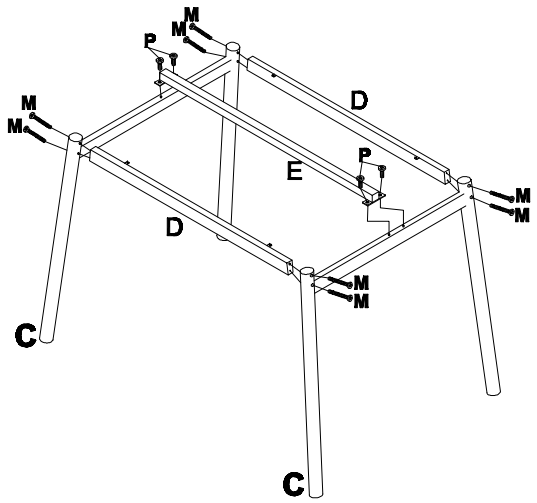

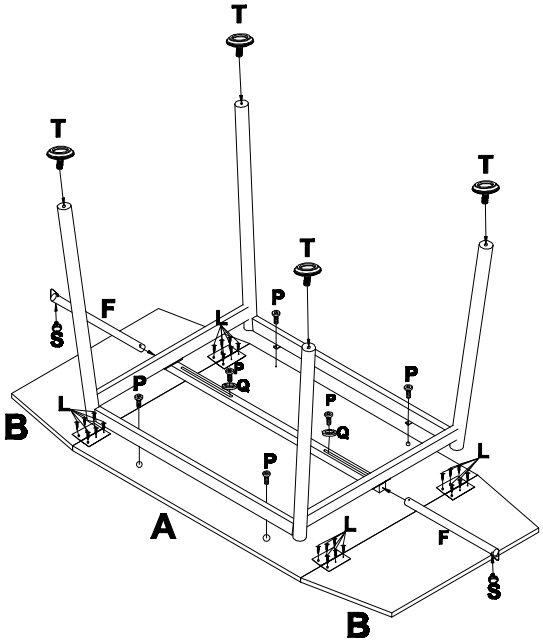

A	B	C	D	E	F	G	H
1PC	2PCS	2PCS	2PCS	1PC	2PC	4PCS	4PCS

I	J	K	L	N	M	O	P	Q	R	S	T	U	V
4PCS	8PCS	4PCS	40PCS	16PCS	8PCS	16PCS	18PCS	2PCS	4PCS	2PCS	4PCS	1PC	1PC