# IDEIA HOME DESIGN

DECORE A SUA CASA

# Mesa Sala Jantar ROBY

## Manual de Montagem

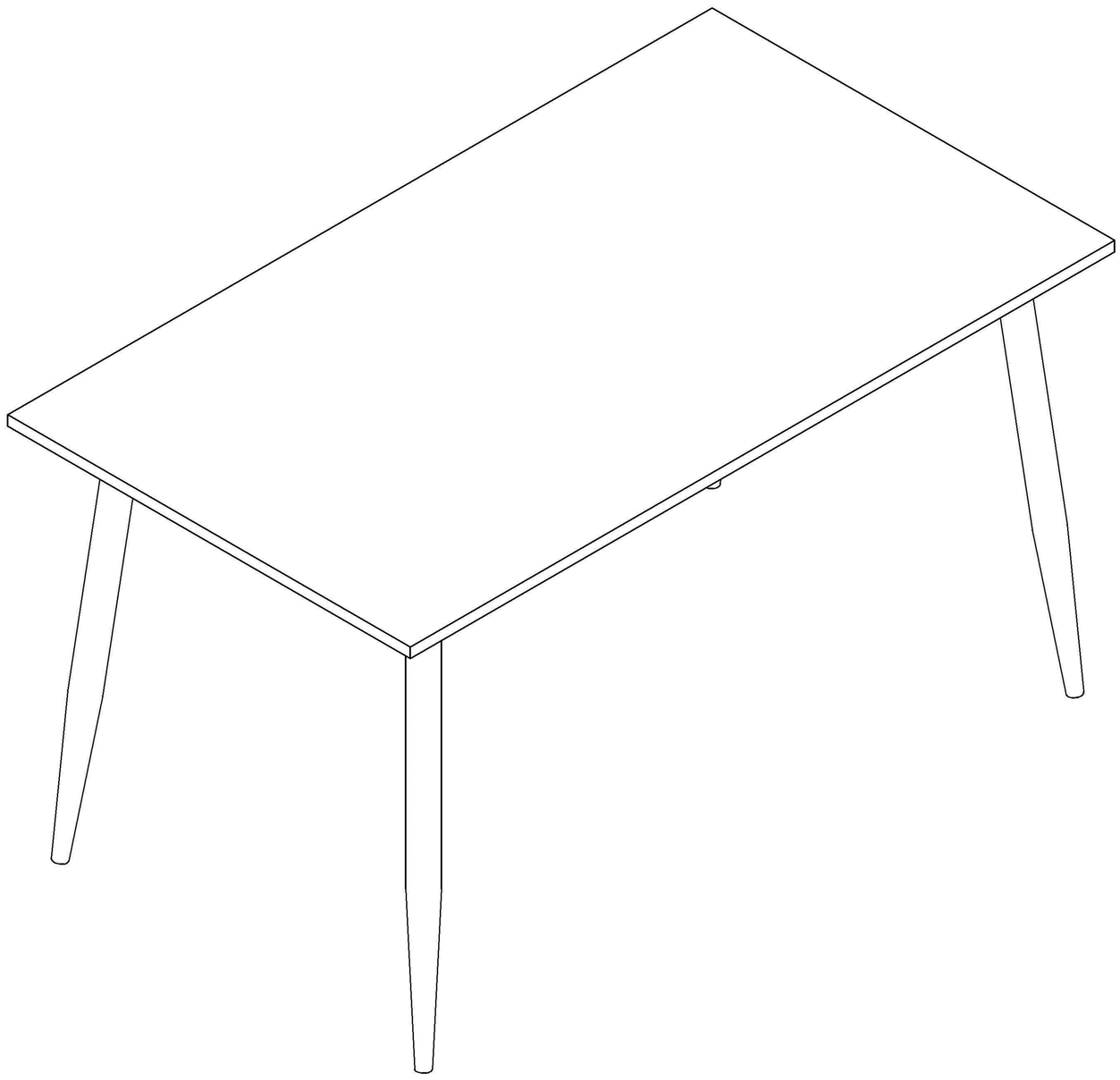

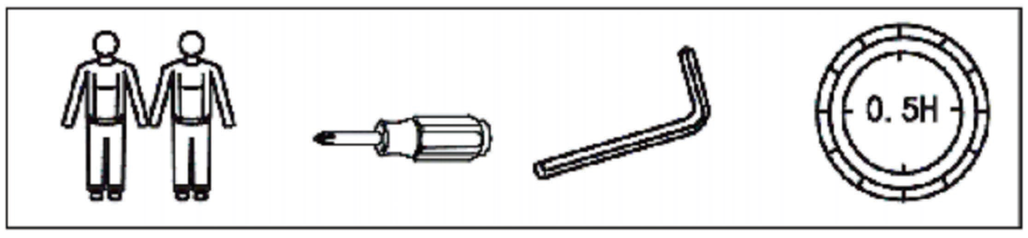


Atenção:
Os parafusos devem de ser todos ajustados primeiro, só deverá apertar os mesmos na totalidade quando o artigo está totalmente montado.

Para qualquer esclarecimento, contacte-nos:
*ola@ideiahomedesign.pt*

# Instruções de Montagem

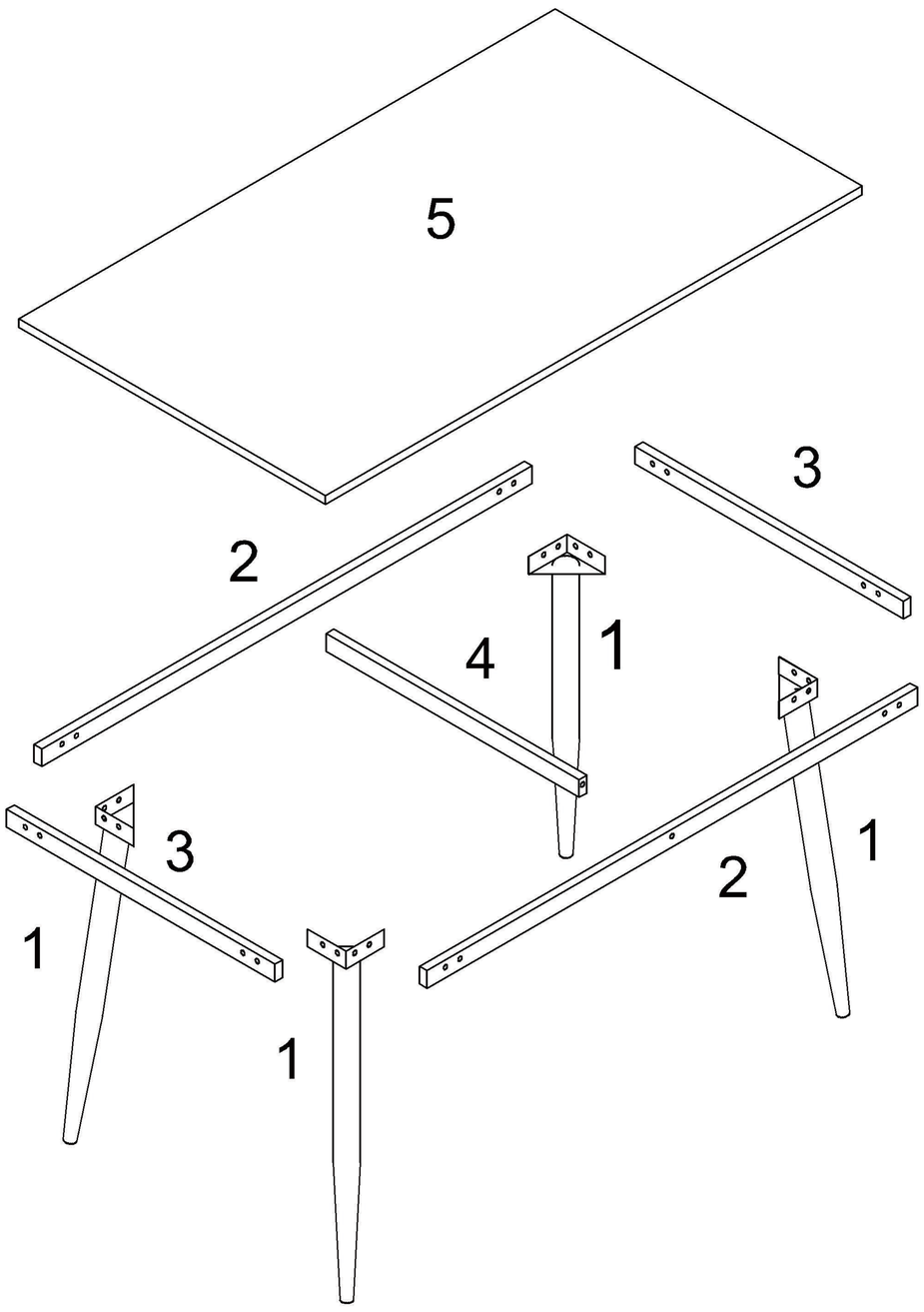


## Lista de Ferragens:

| | |
|---|---|
| A M6x35mm x16 | B x16 |
| C M6x40mm x2 | D Ø25mm x4 |
| E 20*40mm x4 | F x1 |
| G 20*20mm x6 | |

## Passo 1

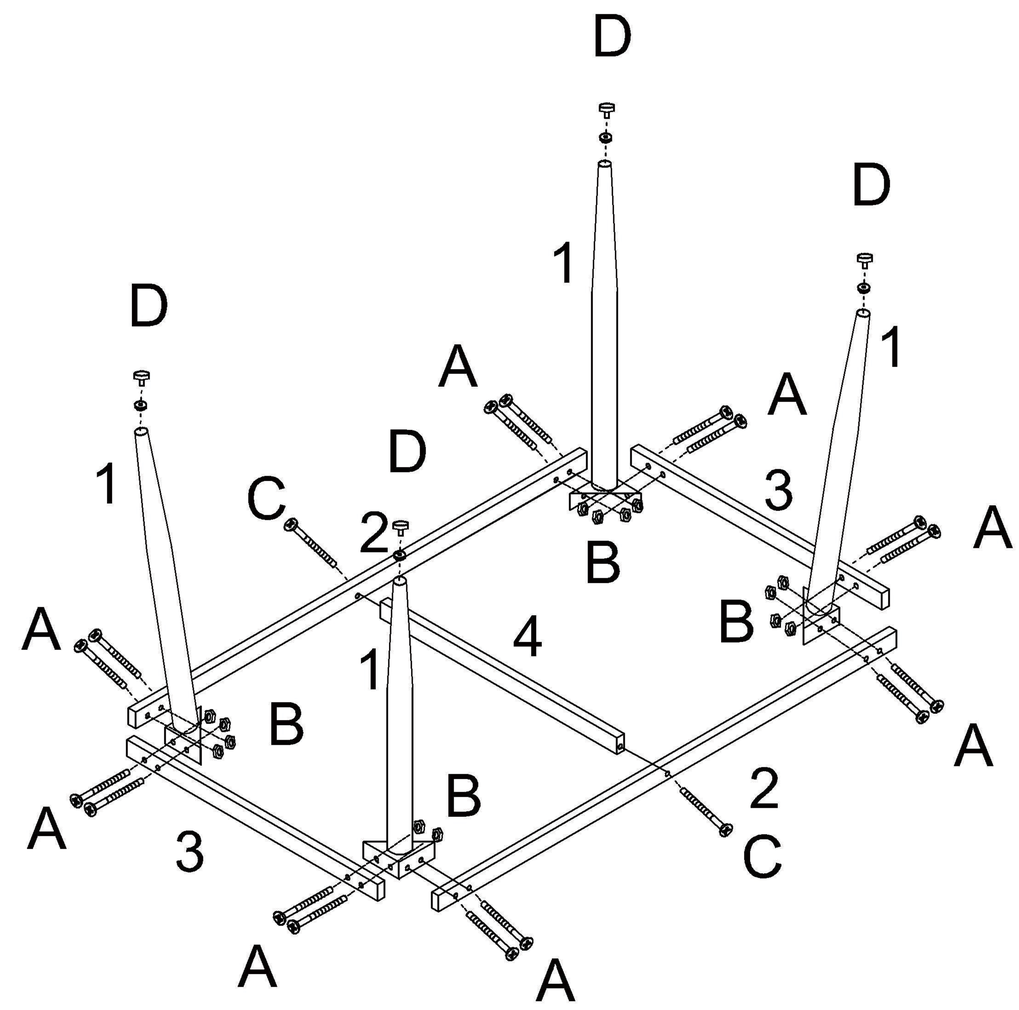


| | | | |
|---|---|---|---|
| A M6x35mm x16 | B x16 | C M6x40mm x2 | D Ø25mm x4 |

## Passo 2

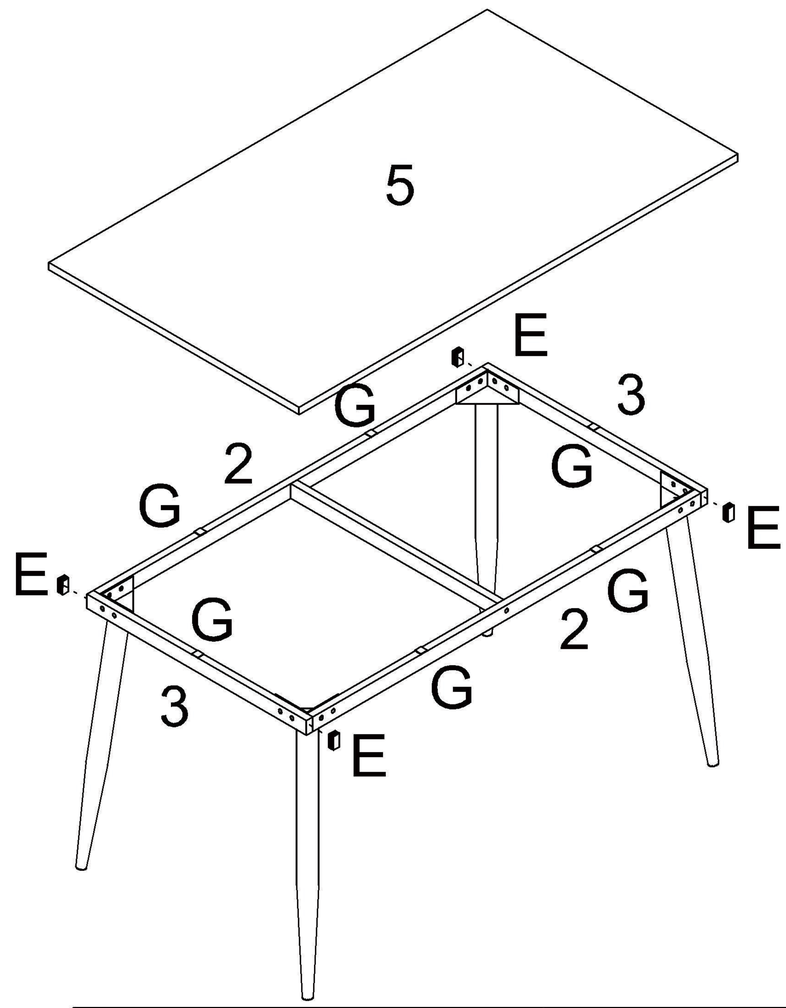


| | |
|---|---|
| E 20*40mm x4 | G 20*20mm x6 |